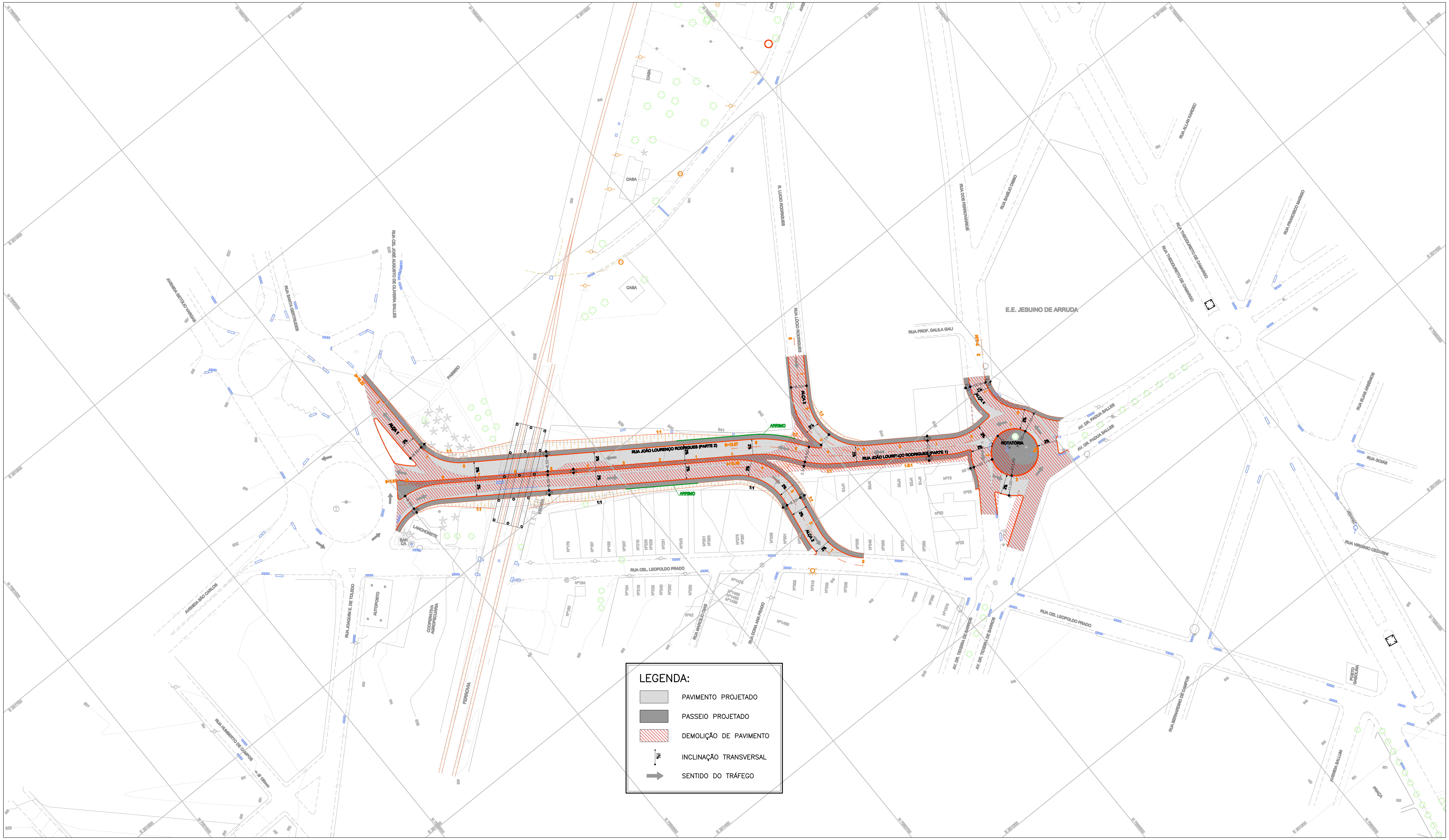

LEGENDA:

- PAVIMENTO PROJETADO
- PASSEIO PROJETADO
- DEMOLIÇÃO DE PAVIMENTO
- INCLINAÇÃO TRANSVERSAL
- SENTIDO DO TRÁFEGO

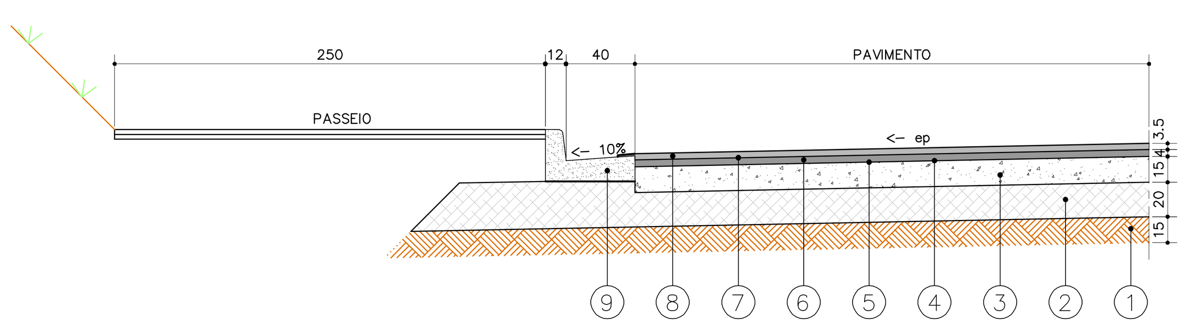

LEGENDA – PAVIMENTO

CAMADA	DENOMINAÇÃO	ESPECIFICAÇÕES
1	REGULARIZAÇÃO DO SUBLEITO, NA PROFUNDIDADE DE 15cm.	DNER– ES 299/97
2	REFORÇO DO SUBLEITO, PROFUNDIDADE DE 20cm.	DNER– ES 300/97
3	BASE DE BRITA GRADUADA SIMPLES (BGS), NA ESPESSURA DE 15cm.	ET–DE–P00/008
4	PINTURA IMPERMEABILIZANTE	DNER– ES 306/97
5	PINTURA DE LIGAÇÃO	DNER– ES 307/97
6	CONCRETO BETUMINOSO USINADO A QUENTE (BINDER), NA PROFUNDIDADE DE 4cm.	DNER– ES 313/97
7	PINTURA AUXILIAR DE LIGAÇÃO	DNER– ES 307/97
8	CONCRETO BETUMINOSO USINADO A QUENTE, PROFUNDIDADE DE 3.5cm	DNER– ES 313/97
9	GUIA E SARJETA EXTRUSADA, CONCRETO C–20	P.M. SÃO CARLOS

REV.	DES.	RESP.	APROVAÇÃO
0	THIAGO		__/__/__

Eng. PEDRO D. ZACARIN-CREA: 0600811727
Coordenador Técnico 30/10/2009

Eng. CATÃO F. RIBEIRO
Responsável Técnico 30/10/2009

ART nº 92221220100828688

ENESCIL ENGENHARIA DE PROJETOS LTDA

Nº Contrato: 038/2008
Verificação/Data:
Aprovação Data:

Prefeitura de SÃO CARLOS cidade moderna e humana

PREFEITURA MUNICIPAL DE SÃO CARLOS
ESTADO DE SÃO PAULO

Projeto: PROJETO EXECUTIVO PARA IMPLANTAÇÃO DE OBRAS DE ARTE ESPECIAIS
Local: PASSAGEM INFERIOR RUA JOÃO LOURENÇO RODRIGUES
Objeto: INTERLIGAÇÃO DA VILA LUTFALLA (PRAÇA ITÁLIA) E VILA SÔNIA

Escala:	Etapa:	Identificação:	Folha:	Revisão:
1:1000	-	PROJ. PAVIMENTAÇÃO - PLANTA E DET.	PV-01	0