TABELA DE PLANTIO

TIPO DE VEGETAÇÃO	ALTURA DA MUDA	COVA OU CAVOUCAÇÃO	PREPARO DA COVA PARA PLANTIO/ INSUMOS
ÁRVORES ORNAMENTAIS ÁRVORES FRUTÍFERAS PALMEIRAS	1,50 a 2,00m	80x80x80cm	– TERRA FÉRTIL, LOCAL OU FORNECIDA/40% DO VOLUME – 50 LITROS DE ADUBO ORGÂNICO CURTIDO – 0,8 KG DE CALCÁREO DOLOMÍTICO – 0,8 KG DE ADUBO QUÍMICO NPK, FÓRMULA BASE (10–10–10) – 0,8 KG DE FOSFATO DE ROCHAS OU SEMELHANTE – 5 LITROS DE VERMICULITA
ARBUSTOS TREPADEIRAS FOLHAGENS ARBUSTIVAS	0,50 a 0,70m	60x60x60cm	– TERRA FÉRTIL, LOCAL OU FORNECIDA/40% DO VOLUME – 15 LITROS DE ADUBO ORGÂNICO CURTIDO – 0,25 KG DE CALCÁREO DOLOMÍTICO – 0,25 KG DE ADUBO QUÍMICO NPK, FÓRMULA BASE (10–10–10) – 0,25 KG DE FOSFATO DE ROCHAS OU SEMELHANTE – 1,5 LITROS DE VERMICULITA
FORRAÇÕES CANTEIROS HORTAS	0,20 a 0,30m	CAVOUCAR 25cm	– 15 LITROS DE ADUBO ORGÂNICO CURTIDO/M2 – 0,25 KG DE CALCÁREO DOLOMÍTICO/M2 – 0,25 KG DE ADUBO QUÍMICO NPK, FÓRMULA BASE (10–10–10)/M2 – 0,25 KG DE FOSFATO DE ROCHAS OU SEMELHANTE/ M2 – 1,5 LITROS DE VERMICULITA/M2
GRAMADOS	PLACAS UNIFORMES	CAVOUCAR 25cm	– 5 LITROS DE ADUBO ORGÂNICO CURTIDO/M2 – 0,15 KG DE CALCÁREO DOLOMÍTICO/M2 – 0,10 KG DE ADUBO QUÍMICO NPK, FÓRMULA BASE (10–10–10)/M2 – 0,10 KG DE FOSFATO DE ROCHAS OU SEMELHANTE/ M2
GRAMADOS	PLACAS UNIFORMES	ESCARIFICAR A 2cm	– IDEM GRAMADO

NOTA: NÃO ACRESCENTAR CALCÁREO NAS COVAS DAS SEGUINTES ESPÉCIES: MANCA DA SERRA, QUARESMEIRA, ABACATEIRO, AZALÉIA.

SEQUÊNCIA DE PLANTIO

1 – PREPARAR A TERRA NO MÍNIMO 20 DIAS ANTES DO PLANTIO.
2 – TESTAR A DRENAGEM NATURAL, PREENCHENDO A COVA COM ÁGUA. CASO ESTEJA DEFICIENTE FAZER BURACOS NO FUNDO DA COVA E PREENCHER COM BRITA.
3 – RETIRAR A EMBALAGEM DA MUDA SEM DESFAZER O TORRÃO.
4 – ENVOLVER O TORRÃO COM A TERRA PREPARADA, MANTENDO O COLO DA MUDA NO NÍVEL DO TERRENO.
5 – COLOCAR AP – 02 SEM ATINGIR O TORRÃO, COM AMARRAS DE SIZAL EM FORMA DE OITO DEITADO.
6 – PREPARAR A BASE DA COROA.
7 – REGAR ABUNDANTEMENTE.
8 – FURAR COM FERRO ATÉ O FUNDO DA COVA PARA SAIR O AR E PENETRAR A ÁGUA. REPETIR MAIS VEZES.
9 – COMPLETAR A REGA.
10 – COLOCAR COBERTURA VEGETAL MORTA (FOLHAS SECAS, PALHA DE ARROZ, ETC.)

SEM ESCALA

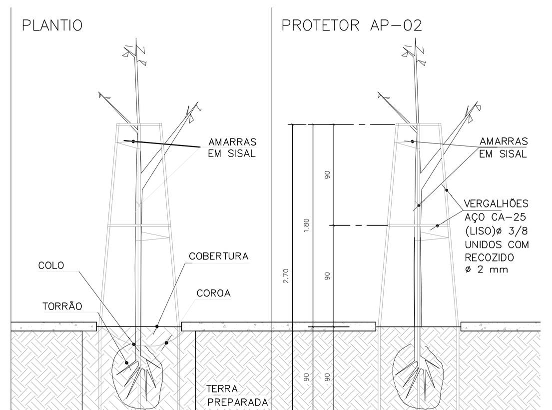

SIMBOLOGIA ÁRVORES NOVAS: NÚMERO IDENTIFICAÇÃO – DISTÂNCIA PLANTIO – QUANTIDADE (01 | 5,00 | 05)

TABELA DE VEGETAÇÃO

Nº	NOME POPULAR	NOME CIENTÍFICO	ALTURA DA MUDA	COVA OU CAVOUCAÇÃO	QUANT.	UNID.
01	QUARESMEIRA	TIBOUCHINA GRANULOSA	1.5 A 2.0 m	80x80x80 cm	04	un

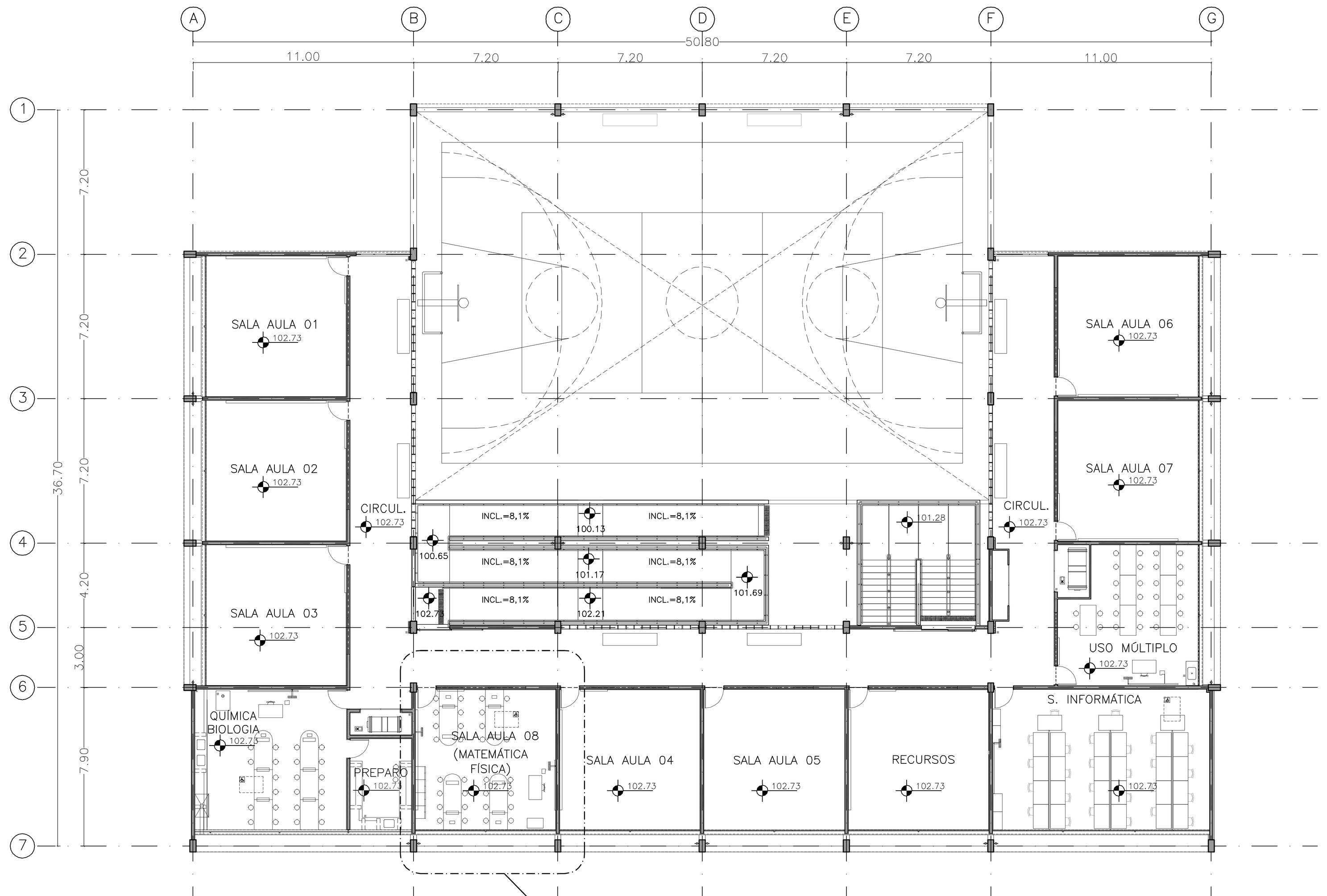

PLANTA 1º PAVIMENTO
ESCALA: 1/200

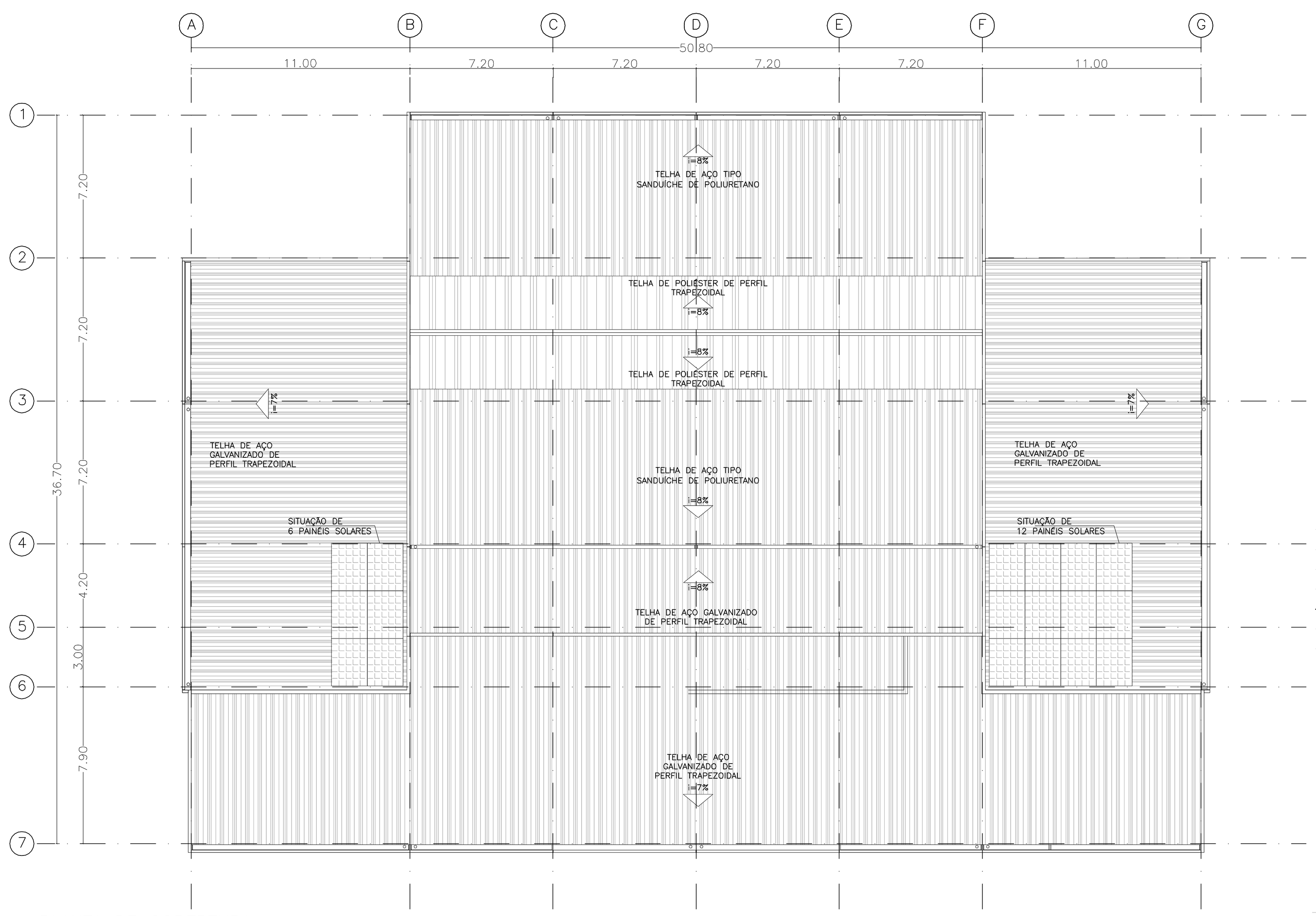

PLANTA DE COBERTURA
ESCALA: 1/200

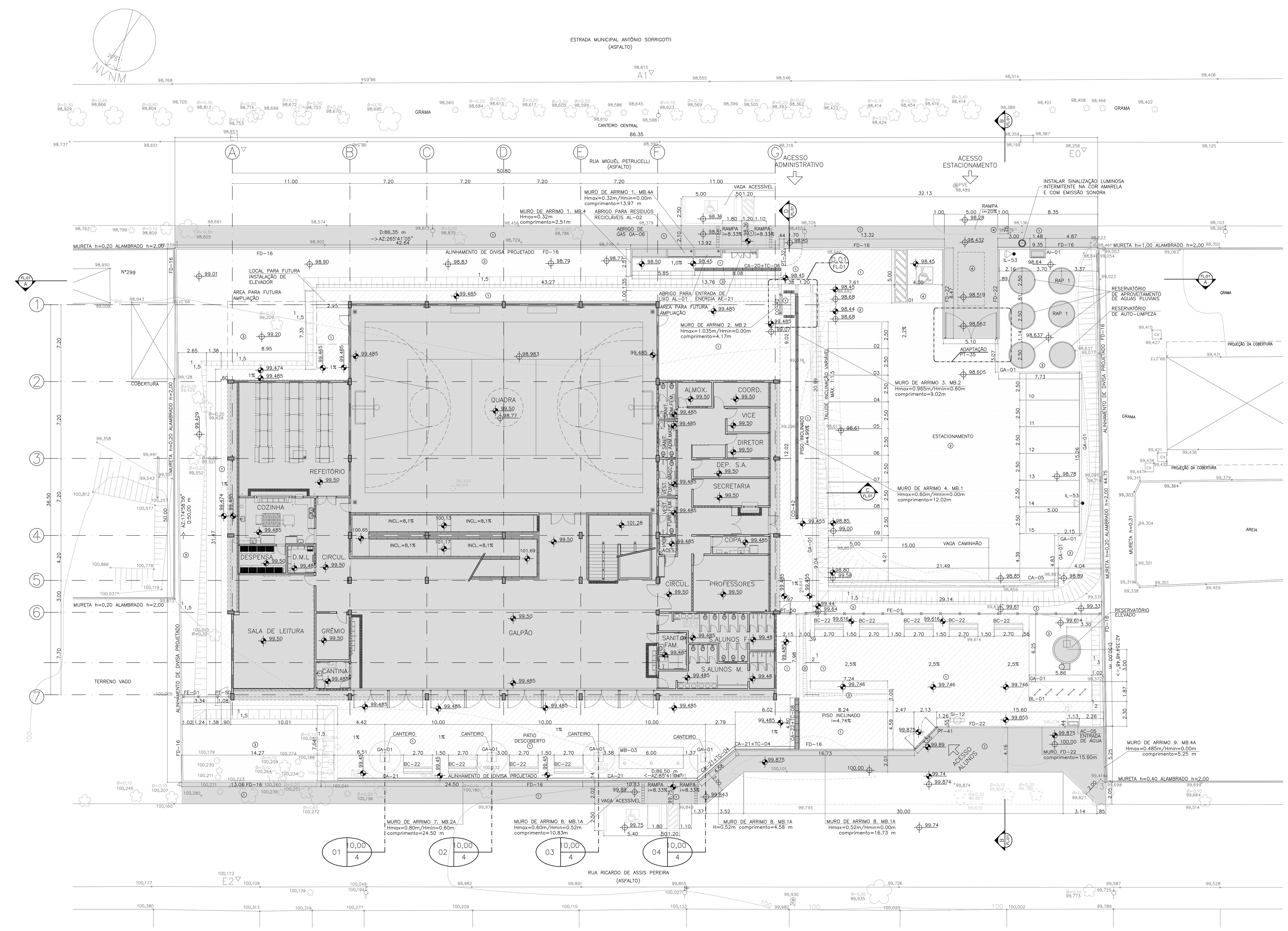

IMPLANTAÇÃO GERAL. PAVIMENTO TÉRREO
ESCALA: 1/200

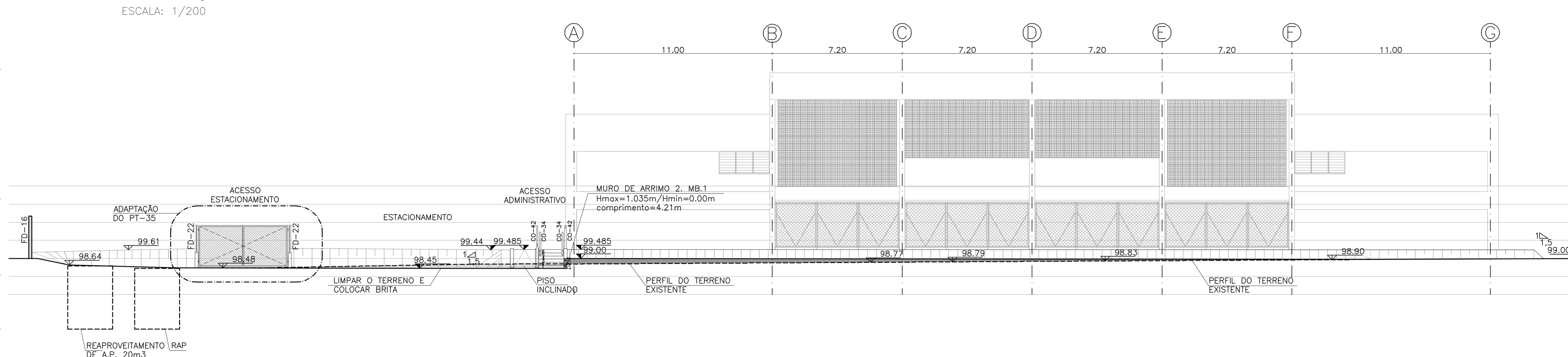

CORTE AA
ESCALA: 1/200

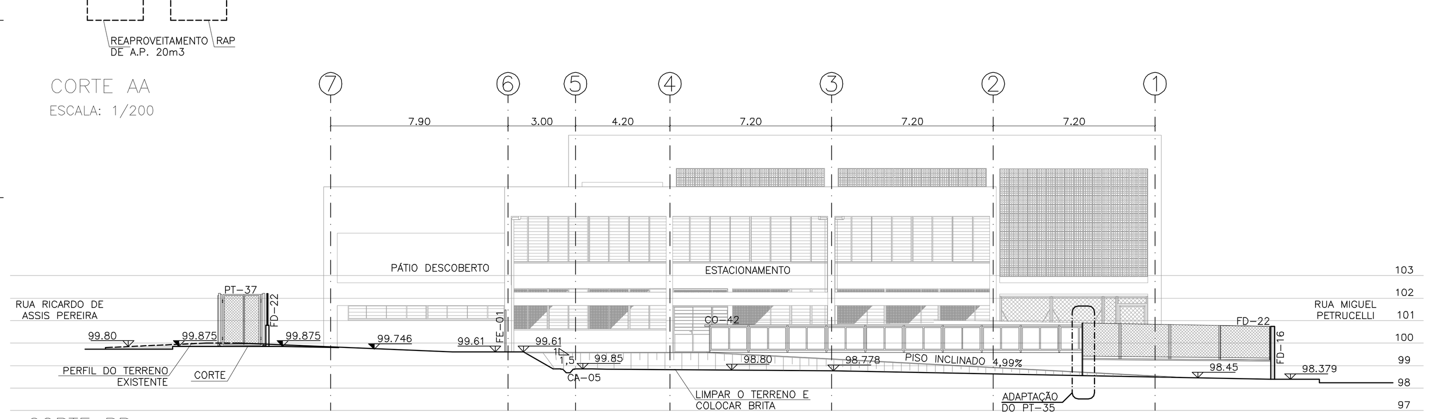

CORTE BB
ESCALA: 1/200

TABELA DE SINALIZAÇÃO VISUAL

	CÓDIGO	PEÇAS DE SINALIZAÇÃO	DIMENSÕES (cm)	APLICAÇÃO	QUANTIDADE
A – ADMINISTRAÇÃO DIREÇÃO	A1P	DIRETOR	70 x 20	PORTA	1
	A2P	VICE-DIRETOR	70 x 20	PORTA	1
	A3P	SECRETARIA	70 x 20	PORTA	1
	A4P	ALMOXARIFADO	70 x 20	PORTA	1
	A5P	COORDENADOR PEDAGÓGICO	70 x 20	PORTA	1
	A6P	PROFESSORES	70 x 20	PORTA	1
P – PEDAGÓGICO	P1P	SALA DE AULA 1	70 x 20	PORTA	1
	P2P	SALA DE AULA 2	70 x 20	PORTA	1
	P3P	SALA DE AULA 3	70 x 20	PORTA	1
	P4P	SALA DE AULA 4	70 x 20	PORTA	1
	P5P	SALA DE AULA 5	70 x 20	PORTA	1
	P6P	SALA DE AULA 6	70 x 20	PORTA	1
	P7P	SALA DE AULA 7	70 x 20	PORTA	1
	P8P	SALA DE AULA 08	70 x 20	PORTA	1
	P22P	USO MÚLTIPLO	70 x 20	PORTA	1
	P27P	SALA DE PREPARO	70 x 20	PORTA	1
	P28P	LABORATÓRIO DE QUÍMICA / BIOLOGIA	70 x 20	PORTA	1
	P21P	SALA DE RECURSOS	70 x 20	PORTA	1
	P23P	SALA DE LEITURA	70 x 20	PORTA	1
	P24P	INFORMÁTICA	70 x 20	PORTA	1
V – VIVÊNCIA	V1P	COZINHA	70 x 20	PORTA	1
	V2eP	DESPENSA	70 x 20	PORTA	1
	V3P	REFEITÓRIO	20 x 20	PORTA	1
	V4P	CANTINA	70 x 20	PORTA	1
	V5P	GRÊMIO	70 x 20	PORTA	1
S – SERVIÇOS	S1P	DEPÓSITO LIMPEZA	70 x 20	PORTA	1
	S2P	SANITÁRIO FEMININO	20 x 20	PORTA	1
	S3P	SANITÁRIO MASCULINO	20 x 20	PORTA	1
	S4P	SANITÁRIO ADMINISTRAÇÃO FEMININO	20 x 20	PORTA	1
	S5P	SANITÁRIO ADMINISTRAÇÃO MASCULINO	20 x 20	PORTA	1
	S6P	SANITÁRIO FAMILIAR ACESSÍVEL	20 x 20	PORTA	1
	S7P	VESTIÁRIO FUNCIONÁRIOS FEMININO	70 x 20	PORTA	1
	S8P	VESTIÁRIO FUNCIONÁRIOS MASCULINO	70 x 20	PORTA	1
		COPA PROFESSORES	20 x 20	PORTA	1
C – COMPLEMENTARES	C2P	ACESSO RESTRITO – TI / BOILER	20 x 20	PORTA	4
	C3	LIXO	20 x 20	PAREDE	1
	C5	BEBEDOURO	20 x 20	PAREDE	2
SE – SINAL EXT.	SE1	IDENTIFICAÇÃO DE ACESSIBILIDADE DA EDIFICAÇÃO	50 x 50	PAREDE	2
	SE2	VAGA ACESSÍVEL – PLACA	50 x 70	PAREDE	1
	SE3	VAGA ACESSÍVEL – PINTURA	155 x 155	CHÃO	1
	SI12	TOTEM DE IDENTIFICAÇÃO DO PRÉDIO	111 x 361	FACHADA	1

TABELA DE SINALIZAÇÃO VISUAL – BRAILE

	CÓDIGO	PEÇAS DE SINALIZAÇÃO	DIMENSÕES (cm)	APLICAÇÃO	QUANTIDADE
A – ADMINISTRAÇÃO DIREÇÃO	BrA1	DIRETOR	50 x 6	PAREDE	1
	BrA2	VICE-DIRETOR	50 x 6	PAREDE	1
	BrA3	SECRETARIA	50 x 6	PAREDE	1
	BrA4	ALMOXARIFADO	50 x 6	PAREDE	1
	BrA5	COORDENADOR PEDAGÓGICO	50 x 6	PAREDE	1
	BrA6	PROFESSORES	50 x 6	PAREDE	1
P – PEDAGÓGICO	BrP1	SALA DE AULA 1	50 x 6	PAREDE	1
	BrP2	SALA DE AULA 2	50 x 6	PAREDE	1
	BrP3	SALA DE AULA 3	50 x 6	PAREDE	1
	BrP4	SALA DE AULA 4	50 x 6	PAREDE	1
	BrP5	SALA DE AULA 5	50 x 6	PAREDE	1
	BrP6	SALA DE AULA 6	50 x 6	PAREDE	1
	BrP7	SALA DE AULA 7	50 x 6	PAREDE	1
	BrP22	USO MÚLTIPLO	50 x 6	PAREDE	1
	BrP27	SALA DE PREPARO	50 x 6	PAREDE	1
	BrP28	LABORATÓRIO DE QUÍMICA / BIOLOGIA	50 x 6	PAREDE	1
	BrP21	SALA DE RECURSOS	50 x 6	PAREDE	1
	BrP23	SALA DE LEITURA	50 x 6	PAREDE	1
	BrP24	INFORMÁTICA	50 x 6	PAREDE	1
V – VIVÊNCIA	BrV1	COZINHA	50 x 6	PAREDE	1
	BrV2	DESPENSA/UTENSÍLIOS	50 x 6	PAREDE	1
	BrV3	REFEITÓRIO	50 x 6	PAREDE	1
	BrV4	CANTINA	50 x 6	PAREDE	1
	BrV5	GRÊMIO	50 x 6	PAREDE	1
S – SERVIÇOS	BrS1	DEPÓSITO LIMPEZA	50 x 6	PAREDE	1
	BrS2	SANITÁRIO FEMININO	50 x 6	PAREDE	1
	BrS3	SANITÁRIO MASCULINO	50 x 6	PAREDE	1
	BrS4	SANITÁRIO ADMINISTRAÇÃO FEMENINO	50 x 6	PAREDE	1
	BrS5	SANITÁRIO ADMINISTRAÇÃO MASCULINO	50 x 6	PAREDE	1
	BrS6	SANITÁRIO FAMILIAR ACESSÍVEL	50 x 6	PAREDE	1
	BrS7	VESTIÁRIO FUNCIONÁRIOS FEMENINO	50 x 6	PAREDE	1
	BrS8	VESTIÁRIO FUNCIONÁRIOS MASCULINO	50 x 6	PAREDE	1
		COPA PROFESSORES	50 x 6	PAREDE	1
PA – INDICAÇÃO PAVIMENT.	BrPA3	CORRIMÃO TÉRREO	3 x 3	CORRIMÃO	6
	BrPA4	CORRIMÃO 1º ANDAR	3 x 3	CORRIMÃO	6

TABELA DE ACABAMENTOS E ESPECIFICAÇÕES TÉCNICAS

PISOS/RODAPÉS	1	PISO DE CONCRETO fck 25MPA DESEMPENAMENTO MECÂNICO E=8CM (MALHA Q138) (16.02.064)
	2	PEDRISCO (FICHA S12.15)
	3	GRAMA SÃO CARLOS
	4	PISO DE CONCRETO fck 25MPA DESEMPENAMENTO MECÂNICO E=10CM (MALHA Q138) (16.02.066)
PAREDES	△	PINTURA TINTA LÁTEX LINHA STANDARD NA COR CINZA (FICHA S14.06) SOBRE CHAPISCO (FICHA S11.04), EMBOÇO (FICHA S11.05) E REBOCO (FICHA S11.09)

DETALHES TÍPICOS DE ACESSIBILIDADE

EXEMPLOS DE UTILIZAÇÃO DE INDICAÇÃO DE ALERTA E SINALIZAÇÃO VISUAL:

DEGRAUS ISOLADOS
O DEGRAU ISOLADO DEVERÁ RECEBER UMA FAIXA DE ALERTA COM 25cm DE LARGURA, EM LADRILHO HIDRÁULICO PADRÃO "PASTILHA", DISTANDO ENTRE 20cm E 50cm DA BORDA DO DEGRAU.

RAMPAS
AS RAMPAS DEVERÃO RECEBER UMA FAIXA DE ALERTA COM 25cm DE LARGURA, EM LADRILHO HIDRÁULICO PADRÃO "PASTILHA" TANTO EM SEU INÍCIO COMO EM SEU FINAL.
SE HOUVER CANALETA PARA CAPTAÇÃO DE ÁGUAS PLUVIAIS ESTA DEVERÁ RECEBER COMO TAMPA O COMPONENTE TC06/07/08.
SERÁ DISPENSADA A FAIXA DE ALERTA EM LADRILHOS ONDE HOUVER CANALETA.

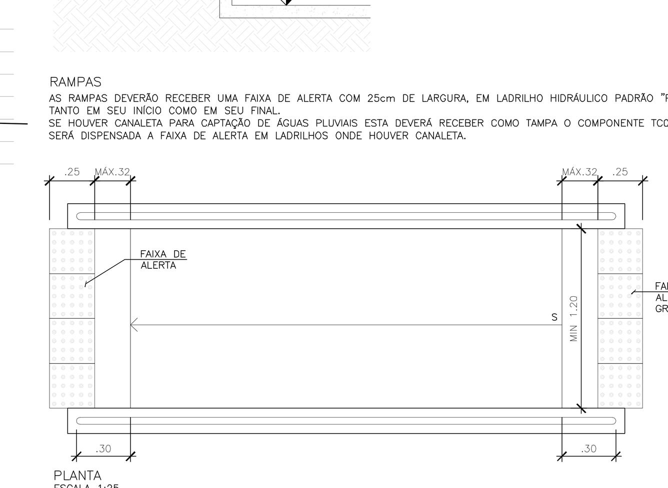

NOTAS:

- PROJETO DE IMPLANTAÇÃO ELABORADO A PARTIR DO LEVANTAMENTO PLANIMÉTRICO DA EMPRESA RIGO TOPOGRAFIA E CONSULTORIA EM DEZEMBRO 2013
- OS ELEMENTOS DE FERRO (CORRIMÃOS, GUARDA–CORPOS, PORTÕES E GRADIS) DEVERÃO RECEBER PINTURA ESMALTE A BASE DE ÁGUA COR GRAFITE.
- O SÍMBOLO INTERNACIONAL DE EDIFICAÇÃO DOS AMBIENTES EM BRAILE E AS RÉGUAS INFORMATIVAS SERÃO FORNECIDAS PELA FDE E INSTALADOS PELA CONSTRUTORA.
- EXECUTAR SINALIZAÇÃO VISUAL DE DEGRAUS – PINTURA – VER FICHA S12.30
- CONSULTAR MEMORIAL DESCRITIVO DO TERRENO
- CONFERIR MEDIDAS NO LOCAL
- CONFERIR DESNÍVEIS NO LOCAL
- VAGA ESPECIAL NA RUA E RAMPA NA CALÇADA SÓ SERÃO EXECUTADAS MEDIANTE APROVAÇÃO JUNTO A ÓRGÃOS COMPETENTES.
- CONSULTAR O MANUAL DE PAISAGISMO DA FDE.
- CONSULTAR O MANUAL DE SINALIZAÇÃO / COMUNICAÇÃO VISUAL DA FDE.
- TODAS AS CANALETAS EXISTENTES, NOS LOCAIS DE CIRCULAÇÃO E PASSAGEM, DEVERÃO SER TAMPADAS DE ACORDO COM OS COMPONENTES DA FDE.
- TODAS AS GRELHAS E CANALETAS DEVERÃO SER COMPATIBILIZADAS COM O NÍVEL FINAL DOS PISOS.
- TODOS OS COMPONENTES METÁLICOS DEVERÃO RECEBER APLICAÇÃO DE FUNDO ANTI-OXIDANTE.
- CONSULTAR OS CATÁLAGOS TÉCNICOS – COMPONENTES
QUANDO DA EXECUÇÃO DOS COMPONENTES QUE SE ENCONTRAM IDENTIFICADOS NO PROJETO POR CÓDIGO. EXEMPLO: EF–06 = JANELA DE FERRO (180cm x 150cm)
- CONSULTAR OS CATÁLAGOS TÉCNICOS – SERVIÇOS
QUANDO DA EXECUÇÃO DOS SERVIÇOS NECESSÁRIOS À EXECUÇÃO DA OBRA.
EXEMPLO: TIJOLO DE BARRO COMUM / FICHA S7.10
GRANILITE / FICHA S12.09
BACIA SANITÁRIA / FICHA H6.02
QUADRO DE DISTRIBUIÇÃO DE LUZ / FICHA E3.04
- SUBMETER, PARA APROVAÇÃO E AUTORIZAÇÃO EXPRESSA, QUALQUER SUBSTITUIÇÃO DE MATERIAIS, COMPONENTES OU PROCEDIMENTOS E QUALQUER MODIFICAÇÃO NOS PROJETOS EXECUTIVOS E NAS ESPECIFICAÇÕES.
- CONSULTAR PARECER TÉCNICO DE SOLOS E FUNDAÇÕES nº 0694138_01GPT000100_01 FORNECIDOS PELA EMPRESA Cepollina engenheiros consultores LTDA DE 09/02/2015
- CENTRALIZAR OS LADRILHOS EM RELAÇÃO AO EIXO DOS BALCÕES DE FORMA A REDUZIR O CORTE DOS LADRILHOS.
- TODA INSTALAÇÃO ELÉTRICA APARENTE DEVERÁ SER COM CONDUITES DE AÇO GALVANIZADO

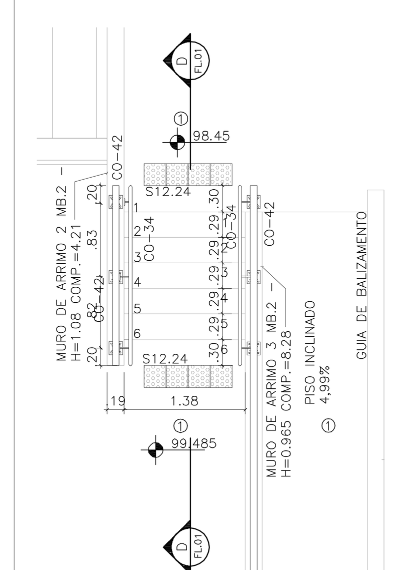

D01.ESCADA EXTERNA
ESCALA: 1/50

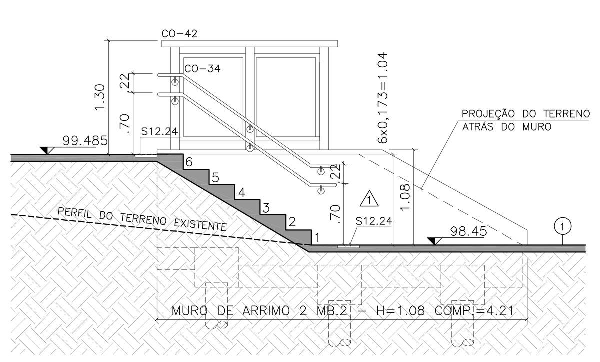

CORTE AA
ESCALA: 1/50

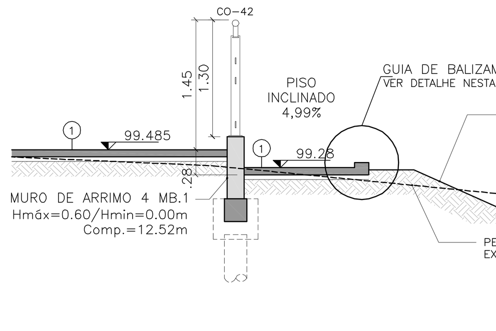

CORTE CC
ESCALA: 1/50

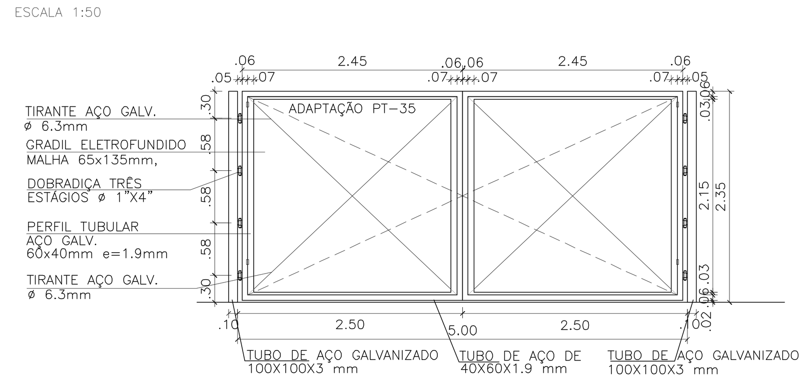

ADAPTAÇÃO DO PT–35
ESCALA 1:50

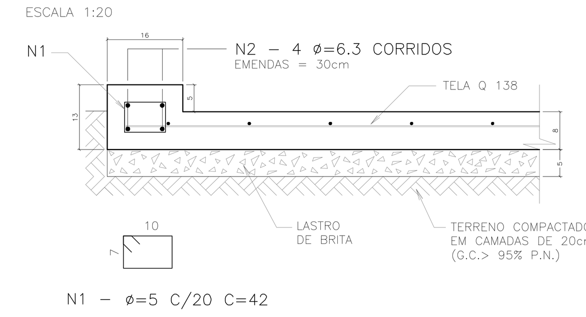

DETALHE GUIA DE BALIZAMENTO ARMADA
ESCALA 1:20

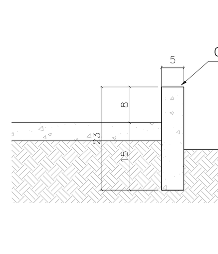

DETALHE DO CANTEIRO – GA–01
ESCALA 1:10

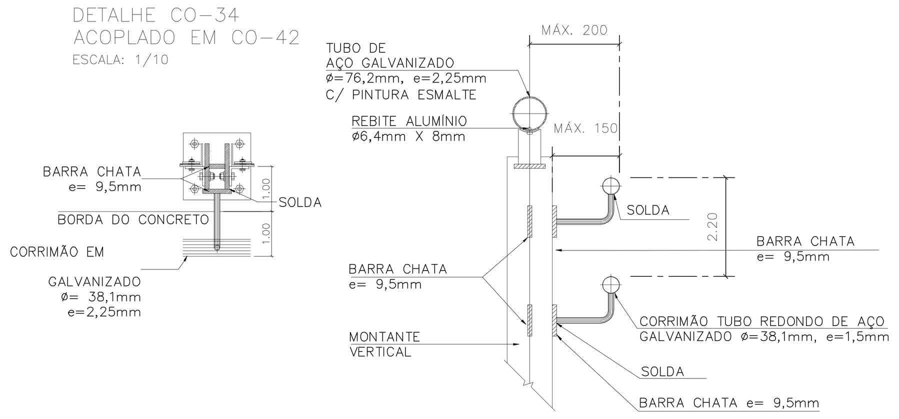

DETALHE CO–34 ACOPLADO EM CO–42
ESCALA: 1/10

SITUAÇÃO SEM ESCALA

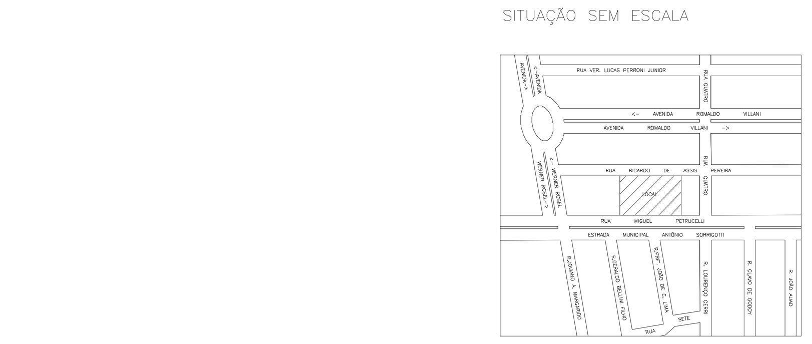

NOTA DE REFERÊNCIA DE NÍVEL:

A COTA DE IMPLANTAÇÃO +99,50 CORRESPONDE A COTA +100,00 DO PROJETO PADRÃO

07 SALAS DE AULA E LABORATÓRIOS (ADAPTADO P/8 SALAS) — 12.01.068

PADRÃO JARDIM DAS ROSAS

ÁREAS	m²	ÁREAS	m²	MOVIMENTO DE TERRA		m³	PISOS EXTERNOS – TIPO	m²
ÁREA DO TERRENO cf lev topográfico DEZEMBRO/2013	4.320,95	ÁREA DE ADAPTAÇÃO INTERNA	0,00		corte (m³)	1176,70	CONCRETO E=8cm (16.02.064)	903.77
ÁREA CONSTRUÍDA EXISTENTE	0,00	ÁREA DE DEMOLIÇÃO	0,00		aterro (m³)	658,01	CONCRETO E=10cm (16.02.066)	16.48
ÁREA A CONSTRUIR	2689,07	PROJEÇÃO DA COBERTURA	1.757,46	FECHAMENTOS		m	GRAMA SÃO CARLOS	777.45
ÁREA CONSTRUÍDA	2689,07	CALÇADA EXTERNA – PISO 16.02.064	386,36	MURO DE DIVISA	FD–16	251,26	PEDRISCO (FICHA S12.15)	537.03
					FD–22	35,18		
ÁREA OCUPADA	1705,96	CALÇADA EXTERNA – PISO 16.02.066)	52,80	SETORIZAÇÃO INTERNA – FE–01 (m)		29,14		

Nº	MODIFICAÇÕES	APROVAÇÃO	DATA	APROVAÇÃO	DATA
2					
1					
		AUTOR DO PROJETO		FDE	

OBSERVAÇÕES: PROJETO ORIGINAL JD. DAS ROSAS II (2007) COD. 06.19.106: EDISON H HIROYAMA – ESCRITÓRIO ABERTO DE ARQUITETURA CREA 5060613659 CREA.EMP 0683189

DESENHOS DE REFERÊNCIA: Levantamento topográfico realizado pela empresa RIGO topografia e consultoria em Dezembro 2013 0694138_01TLT0100_01

APROVAÇÃO / DATA: AUTOR DO PROJETO

Nº / APROVAÇÃO / DATA: FDE

IMPLANTADO EM 2015 POR: sbr11 — engenheiros.arquitetos.consultores — Desenvolvimento de Projetos Ltda.

REVISADO EM 2013 POR: sbr11

FDE — FUNDAÇÃO PARA O DESENVOLVIMENTO DA EDUCAÇÃO

FUNDAÇÃO PARA O DESENVOLVIMENTO DA EDUCAÇÃO – FDE	
ESCOLA – NOME/LOCAL: TERRENO STA ANGELINA / JARDIM IPANEMA. SÃO CARLOS	CÓDIGO: 0 6 9 4 1 3 8
INTERVENÇÃO: OBRA NOVA COM 8 SALAS DE AULA	Nº LOTE: 01
ETAPA/ÁREA TÉCNICA: PROJETO EXECUTIVO / ARQUITETURA — TIPO PROJETO: PRÉ–MOLD. — DATA: SET/2015	ETAPA/ÁREA TÉCNICA: PE–ARQ
CONTEÚDO: IMPLANTAÇÃO, PAVIMENTOS, COBERTURA E DETALHES — ESCALA: 1:200	FOLHA: 01 /21 — REVISÃO: 00

0694138_01APE000100_02