VIGAS VP203=VP205 (2x) (60x150)

VOLUME UNIT.=2.102m3
PESO UNIT.=5260kg

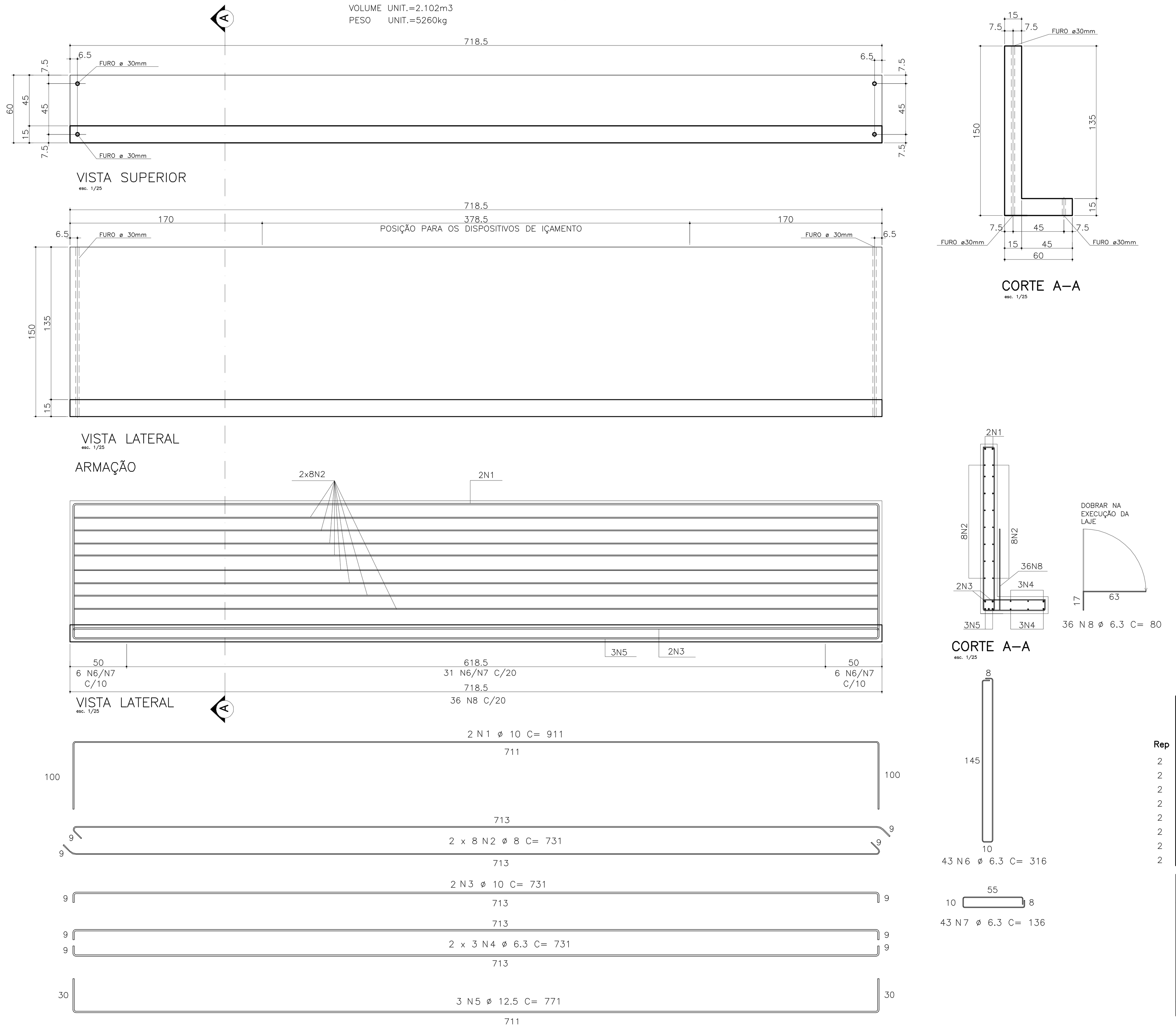

LISTA DE FERROS

Rep	POS.	ø	Q	COMPRIMENTOS UNIT.(cm)	COMPRIMENTOS TOTAL (m)
2	1	10	4	911	36.44
2	2	8	32	731	233.92
2	3	10	4	731	29.24
2	4	6.3	12	731	87.72
2	5	12.5	6	771	46.26
2	6	6.3	86	316	271.76
2	7	6.3	86	136	116.96
2	8	6.3	72	80	57.6

RESUMO AÇO CA-50A

ø	COMPRIMENTO (m)	PESO (Kg)
6.3	534.04	134
8	233.92	94
10	65.68	41
12.5	46.26	46
TOTAL		315

VIGAS VP204 (2x) (60x150)

VOLUME UNIT.=2.102m3
PESO UNIT.=5260kg

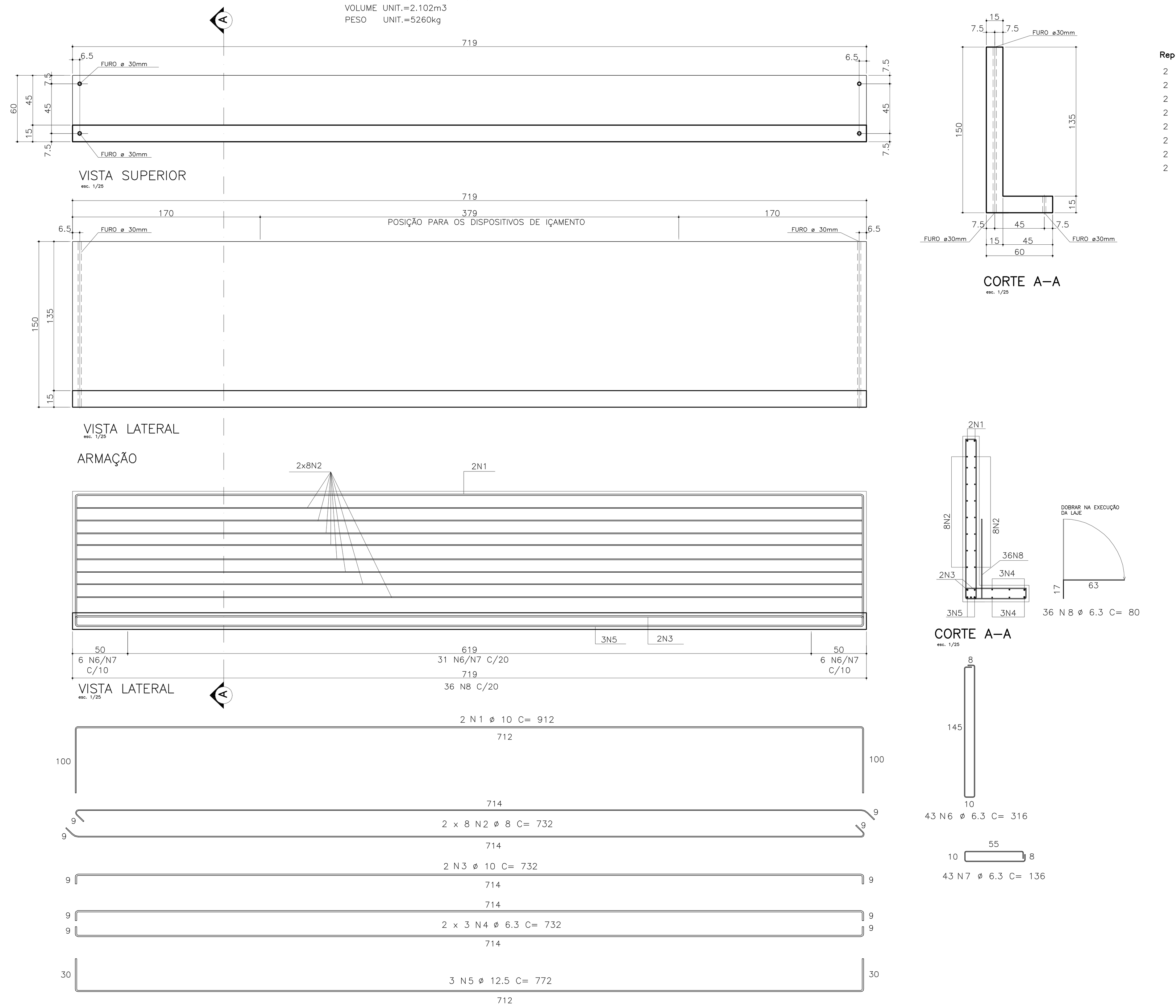

LISTA DE FERROS

Rep	POS.	ø	Q	COMPRIMENTOS UNIT.(cm)	COMPRIMENTOS TOTAL (m)
2	1	10	4	912	36.44
2	2	8	32	732	234.24
2	3	10	4	732	29.28
2	4	6.3	12	732	87.84
2	5	12.5	6	772	46.32
2	6	6.3	86	316	271.76
2	7	6.3	86	136	116.96
2	8	6.3	72	80	57.6

RESUMO AÇO CA-50A

ø	COMPRIMENTO (m)	PESO (Kg)
6.3	534.16	134
8	234.24	94
10	65.72	41
12.5	46.32	46
TOTAL		315

OBS: AS VIGAS VP200 e VP201 NÃO EXISTEM.

NOTAS GERAIS:

01 – NÃO TIRAR MEDIDAS EM ESCALA.
02 – CONFERIR MEDIDAS NA OBRA.
03 – MEDIDAS EM CENTIMETROS, NIVEIS EM METROS.
04 – NIVEL DE REFRÊNCIA VER PROJETO ARQUITETÔICO.
05 – CONCRETO:
. fck > 40 MPa.
. Ecs > 30104 MPa – MÓDULO DE ELASTICIDADE SECANTE.
. RELAÇÃO ÁGUA / CIMENTO, EM MASSA, a/c ≤ 0,45 L/kg.
. CONSUMO MÍNIMO DE CIMENTO C 380 Kg/m3

06 – AÇO:
. CA50 fyk = 500 MPa.
. CA60 fyk = 600 MPa

07 – AGRESSIVIDADE AMBIENTAL CONSIDERADA, CLASSE II

08 – DEVERÃO SER OBSERVADOS UM ADEQUADO CONTROLE DE QUALIDADE E RÍGIDOS LIMITES DE TOLERÂNCIA DA VARIABILIDADE DIMENSIONAL DAS PEÇAS, DURANTE A EXECUÇÃO p/ GARANTIR TOLERÂNCIAS DE EXECUÇÃO Δ c = 5 mm, NOS COBRIMENTOS NOMINAIS INDICADOS NESTE PROJETO

9) – CURA: APÓS FIM DE PEGA, APLICAR MEMBRANA DE CURA, SÃO EMULSÕES À BASE DE POLÍMEROS NOTADAMENTE PVA (CONSULTAR FABRICANTE)OU CURA ÚMIDA COM BIDIN OU SACARIA SATURADOS. DEVE PROLONGAR-SE ATÉ QUE O CONCRETO TENHA ALCANÇADO PELO MENOS 75% DA SUA RESISTÊNCIA FINAL.

OBS: NECESSIDADE DA CURA DO CONCRETO. – EVITA-SE EVAPORAÇÃO DA ÁGUA NECESSÁRIA ÀS REAÇÕES QUÍMICAS NAS PRIMEIRAS IDADES QUE PODE PROVOCAR FISSURAS NA SUPERFÍCIE DO CONCRETO E AINDA REDUÇÃO NA SUA RESISTÊNCIA.

VIGAS VR206 (4x) (20x125)

VOLUME UNIT.=1.670m3
PESO UNIT.=4.175kg

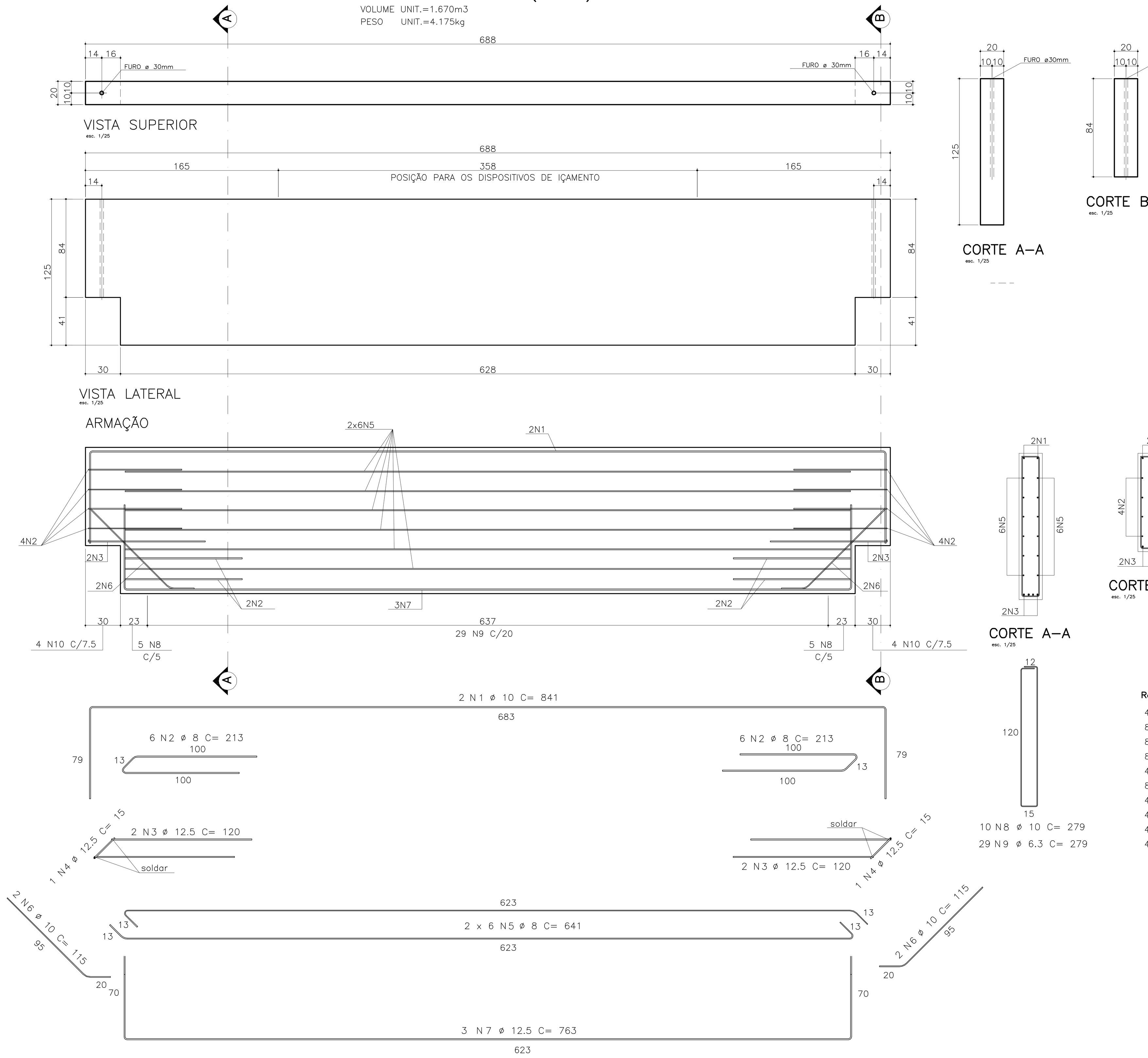

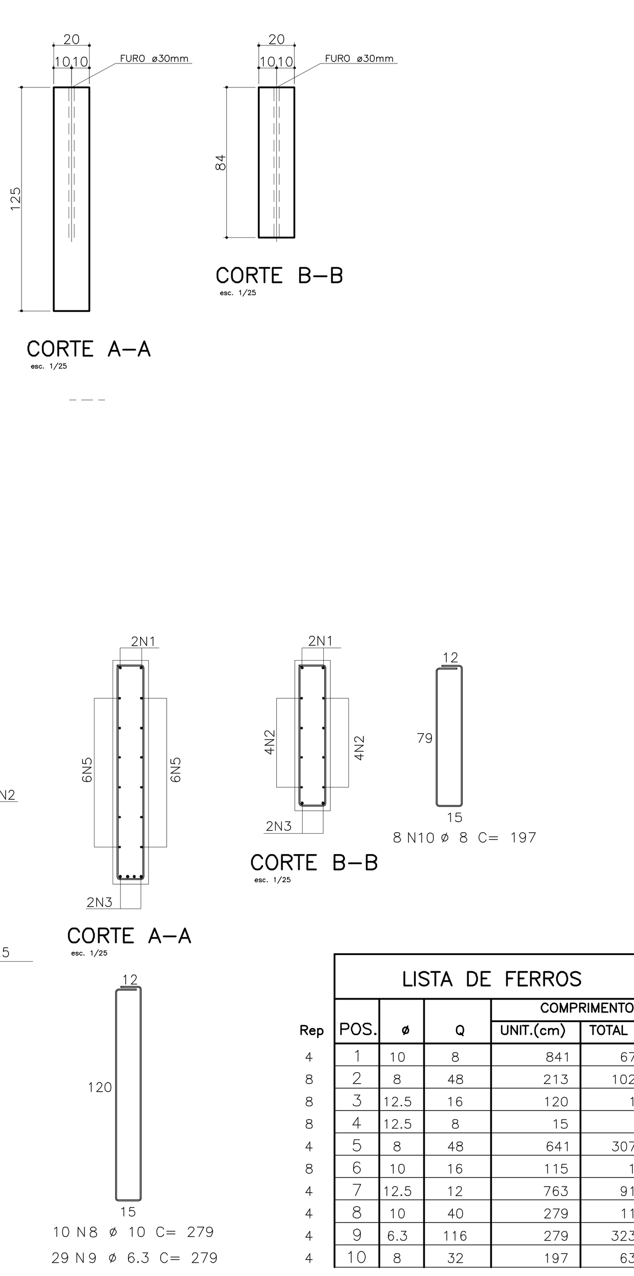

LISTA DE FERROS

Rep	POS.	ø	Q	COMPRIMENTOS UNIT.(cm)	COMPRIMENTOS TOTAL (m)
4	1	10	8	841	67.28
8	2	8	48	213	102.24
8	3	12.5	16	120	19.2
8	4	12.5	8	15	1.2
8	5	8	48	641	307.68
4	6	10	16	115	18.4
8	7	12.5	12	763	91.56
4	8	10	40	279	111.6
4	9	6.3	116	279	323.64
4	10	8	32	197	63.04

RESUMO AÇO CA-50A

ø	COMPRIMENTO (m)	PESO (Kg)
6.3	323.64	81
8	472.96	189
10	197.28	124
12.5	111.96	112
TOTAL		506

VIGAS VR202 (4x) (30x80)

VOLUME UNIT.=2.491m3
PESO UNIT.=6.228kg

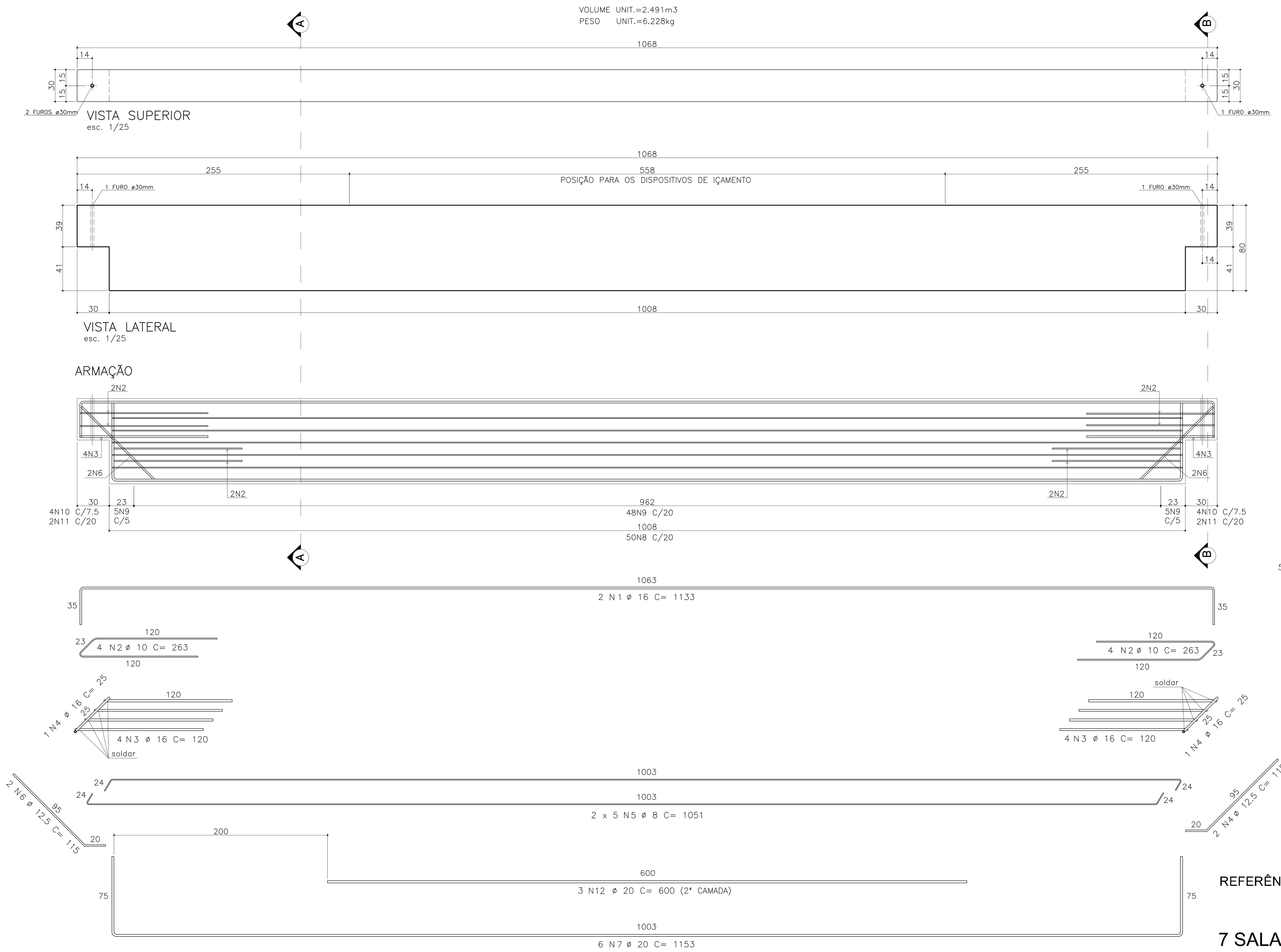

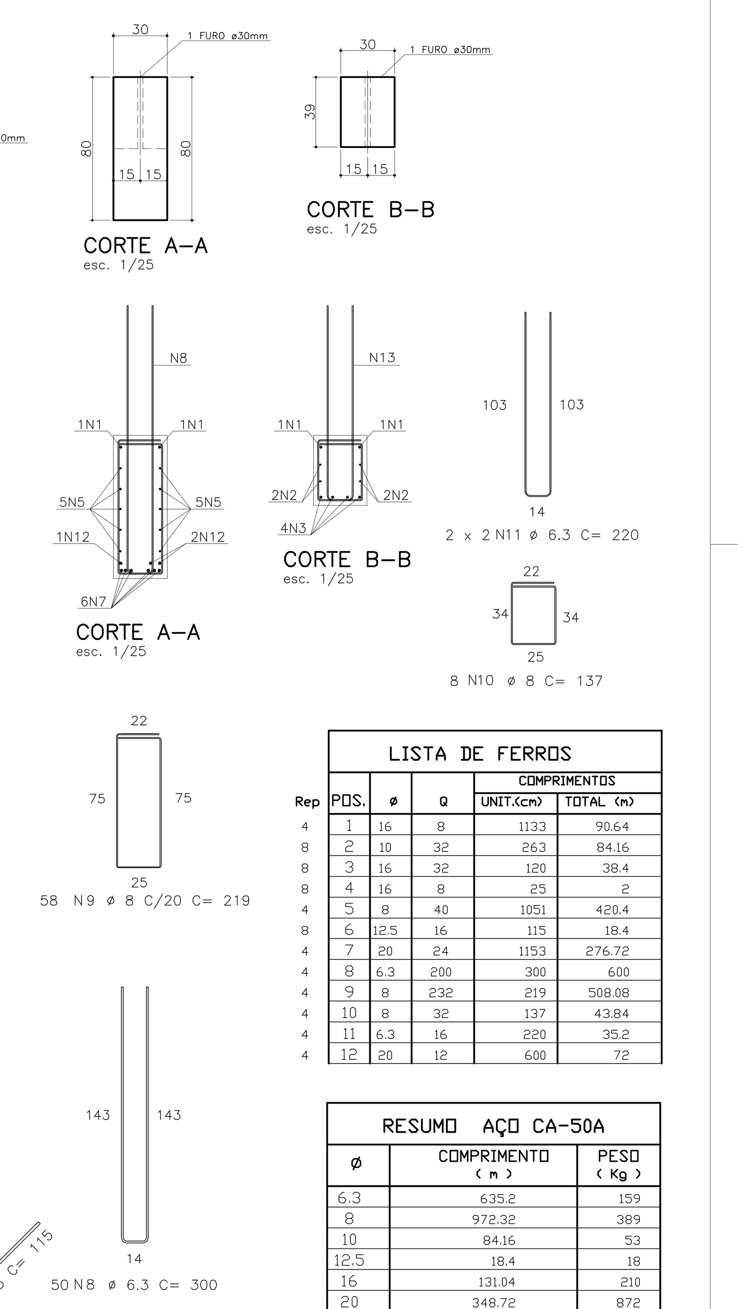

LISTA DE FERROS

Rep	POS.	ø	Q	COMPRIMENTOS UNIT.(cm)	COMPRIMENTOS TOTAL (m)
4	1	16	8	1133	90.64
8	2	10	32	263	84.16
8	3	16	32	120	38.4
8	4	16	8	25	2
4	5	8	40	1051	420.4
8	6	12.5	16	115	18.4
4	7	20	24	1153	276.72
4	8	6.3	200	300	600
4	9	8	232	219	508.08
4	10	8	32	137	43.84
4	11	6.3	16	220	35.2
4	12	20	12	600	72

RESUMO AÇO CA-50A

ø	COMPRIMENTO (m)	PESO (Kg)
6.3	635.2	159
8	972.32	389
10	84.16	53
12.5	18.4	18
16	131.04	210
20	348.72	872
TOTAL		1701

REFERÊNCIA DE NÍVEL: A COTA DE IMPLANTAÇÃO +99,50 EQUIVALE À COTA +100,00 DO PROJETO PADRÃO

7 SALAS DE AULA E LABORATÓRIOS PADRÃO JARDIM DAS ROSAS

12.01.068
Nº233

Nº	MODIFICACOES	APROVACAO	DATA	APROVACAO	DATA	OBSERVACOES	DESENHOS DE REFERENCIA	Nº	APROVACAO	DATA
		AUTOR DO PROJETO		FDE					AUTOR DO PROJETO / FDE	

IMPLANTADO POR: sbr11 engenheiros, arquitetos, consultores — Desenvolvimento de Projetos Ltda.

PROJETO ORIGINAL: STENG PRO projetos estruturais

Resp. Técnicos:
Abrão Selem Neto
Fabrício Munhoz Facio
Mauricio T. Takahashi
Thiago Mazzutti Guerra

FUNDAÇÃO PARA O DESENVOLVIMENTO DA EDUCAÇÃO – FDE

ESCOLA – NOME/LOCAL: TERRENO STA ANGELINA / JARDIM IPANEMA– SÃO CARLOS
CÓDIGO: 0 6 9 4 1 3 8
INTERVENÇÃO: OBRA NOVA COM 8 SALAS DE AULA
Nº LOTE: 01
ETAPA/ÁREA TÉCNICA: PROJETO EXECUTIVO DE ESTRUTURAS
TIPO PROJETO: CONVENCIONAL
DATA: SEP/2015
ETAPA/ÁREA TÉCNICA: PE–EST
CONTEÚDO: PLANTA DE MONTAGEM VIGAS VP203,204,205 –VR202, 206
ESCALA: INDICADA
FOLHA: 34 /58
REVISÃO: 00

0694138_01EPE003400_01