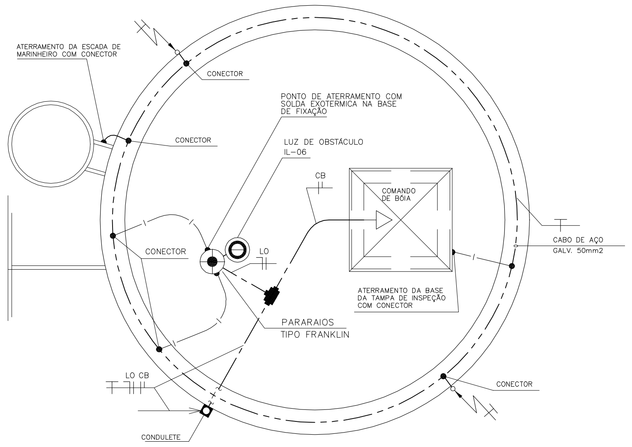

PLANTA – TAMPA DO RESERVATÓRIO SUPERIOR
SEM ESCALA

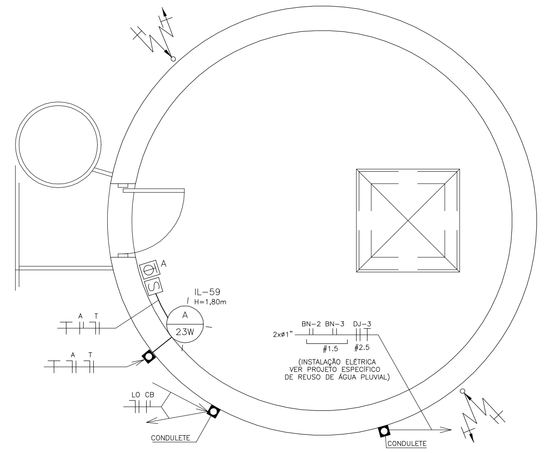

PLANTA – TAMPA DO RESERV. INTERMEDIÁRIO (REUSO)
SEM ESCALA

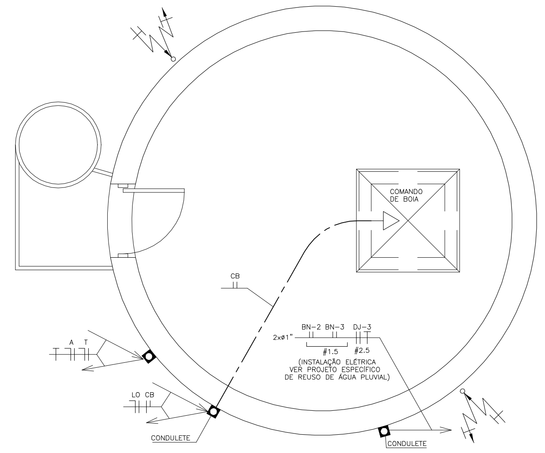

PLANTA – TAMPA DO RESERVATÓRIO INFERIOR
SEM ESCALA

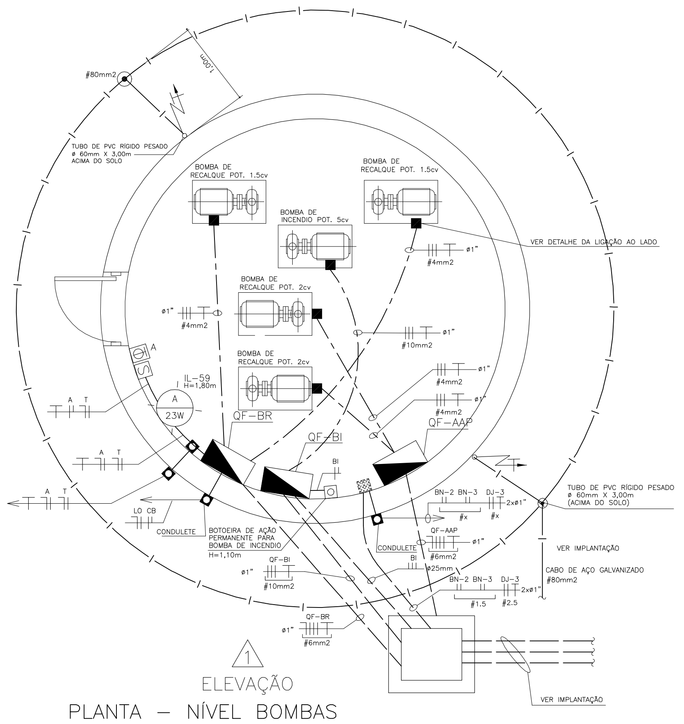

1
ELEVAÇÃO
PLANTA – NÍVEL BOMBAS
SEM ESCALA

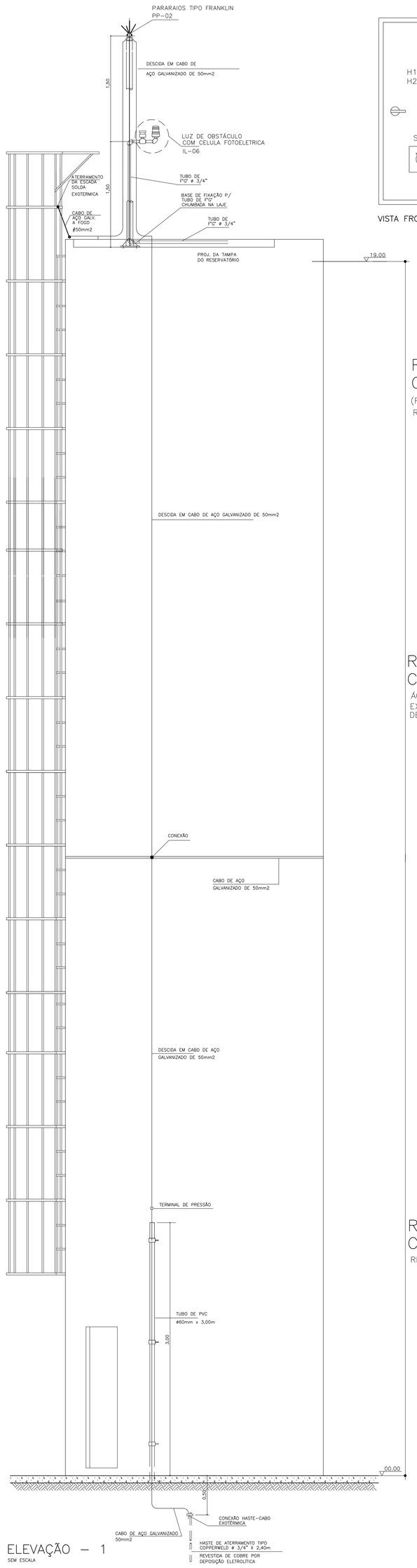

ELEVAÇÃO – 1
SEM ESCALA

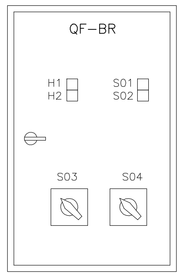

VISTA FRONTAL EXTERNA

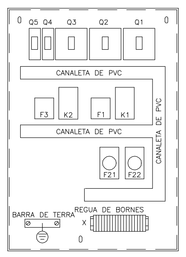

VISTA FRONTAL INTERNA

RÉGUA DE BORNES

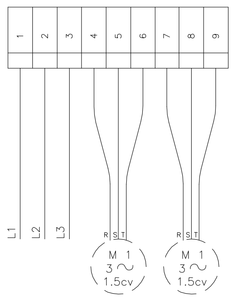

RÉGUA DE BORNES

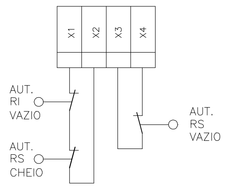

QF–BR
(220/127V–3F+N+T – 60HZ – Icc 7 kA – In 7A)
DIM. APROX. 700 X 400 X 250mm
(A X L X P)

CIRCUITO PRINCIPAL

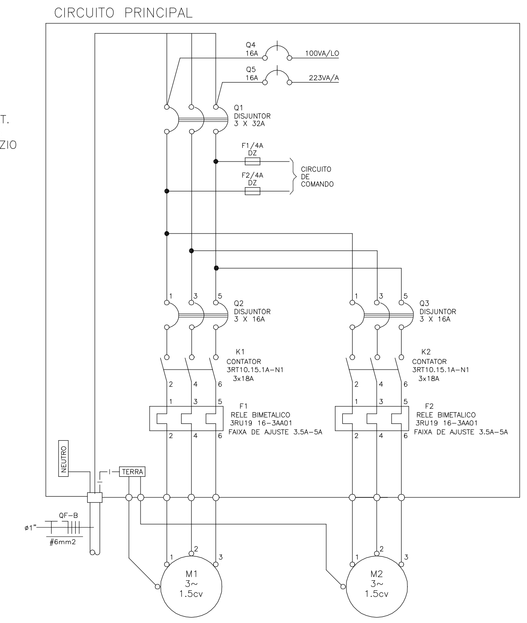

QF–BR
CIRCUITO DE COMANDO

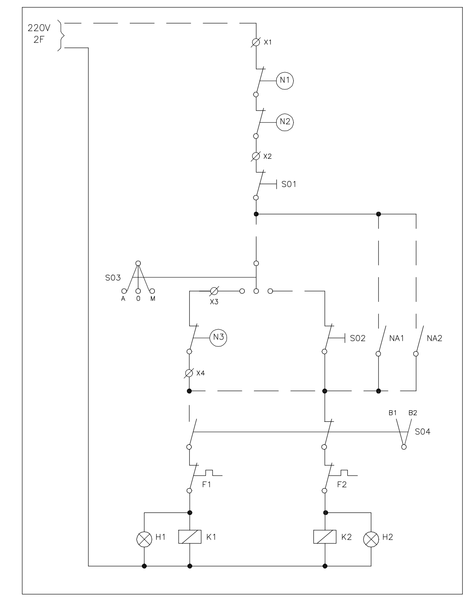

RESERVATÓRIO SUPERIOR
CAPACIDADE = 20.000 litros
(RESERVA DE INCÊNDIO INCLUIDA 12.000 litros)
RESERVATÓRIO DE ÁGUA POTÁVEL

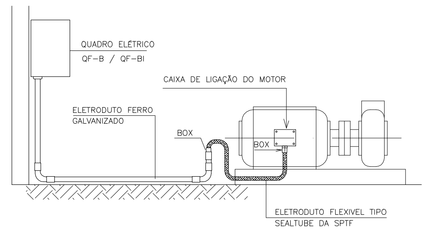

DETALHE DA LIGAÇÃO DO MOTOR
SEM ESCALA

RESERVATÓRIO INTERMEDIÁRIO
CAPACIDADE = 10.000 litros
ÁGUA PLUVIAL APROVEITADA
EXCLUSIVO PARA USO EM DESCARGAS
DE VASOS SANITÁRIOS E MICTÓRIOS

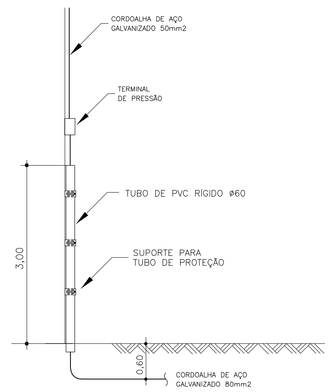

DETALHE DE DESCIDA DO CABO PÁRA–RAIOS
S/ ESC.

RESERVATÓRIO INFERIOR
CAPACIDADE = 10.000 LITROS
RESERVATÓRIO DE ÁGUA POTÁVEL

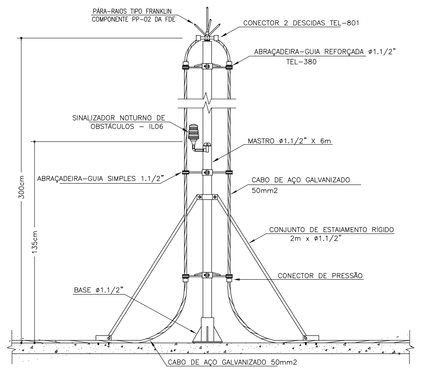

DETALHE "F"

DET. FIXAÇÃO DE MASTRO COM CAPTOR FRANKLIN
SEM ESCALA

VISTA FRONTAL EXTERNA QF.BI

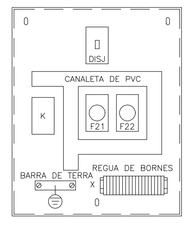

VISTA FRONTAL INTERNA QF.BI

RÉGUA DE BORNES FORÇA

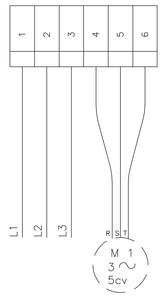

RÉGUA DE BORNES COMANDO

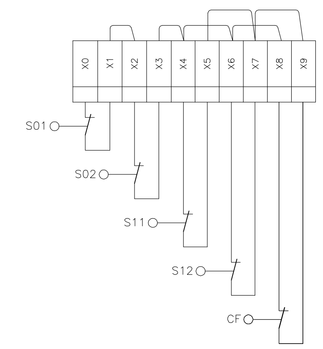

QF–BI
(220V–3ø)
DIM. APROX. 600 X 400 X 250mm
(A X L X P)

CIRCUITO PRINCIPAL

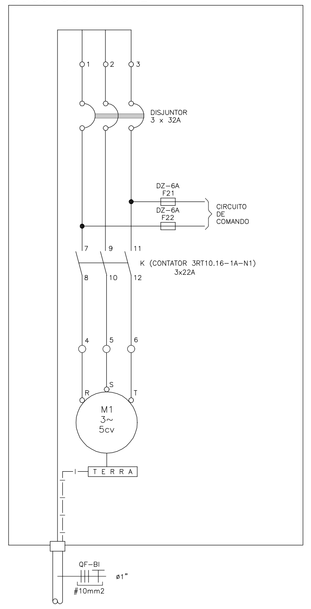

CIRCUITO DE COMANDO DO QUADRO QF–BI

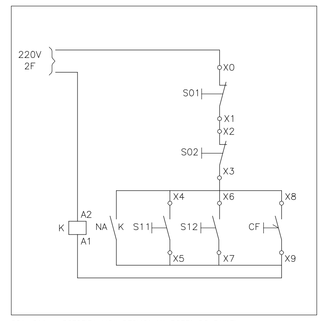

SO1, S11 – BOTOEIRA LIGA–DESLIGA NA PORTA DO PAINEL
SO2, S12 – BOTOEIRA LIGA–DESLIGA NA SECRETARIA
CF – CONTATO "NA" DA CHAVE DE FLUXO

CIRCUITO DE COMANDO
BOMBAS 1 E 2 DE RAP/AAP

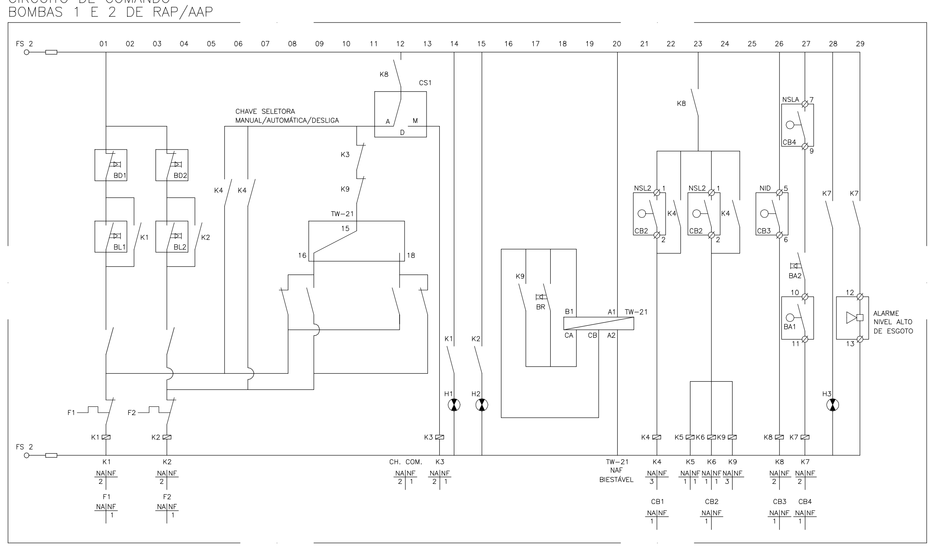

QF–AP/AAP (NOVO A INSTALAR)
(220V–3Ø)
DIM. APROX. 600 X 400 X 250mm
(A X L X P)

CIRCUITO PRINCIPAL

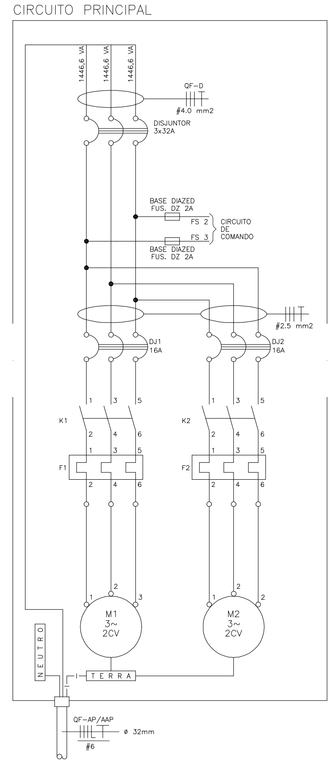

LEGENDA

K1–CONTATOR 1
K2–CONTATOR 2
CB–CHAVE BOIA TIPO SUP/INF
NSLA–NÍVEL SUPERIOR LIGA ALARME
NID–NÍVEL INFERIOR DESLIGA
NSL1–NÍVEL SUPERIOR LIGA BOMBA 1
NSL2–NÍVEL SUPERIOR LIGA BOMBA 2
K3 A K9–CONTATOR AUXILIAR
BR–BOTÃO REVEZAMENTO MANUAL
BA2–BOTÃO SILENCIA ALARME NO PAINEL
BA1–BOTÃO SILENCIA ALARME NA SECRETARIA
BL–BOTÃO LIGA
BD–BOTÃO DESLIGA
H1/H2/H3–LÂMPADA DE SINALIZAÇÃO
FS1/FS2–FUSÍVEL
TW–21–TEMPORIZADOR ELETRONICO–COEL
(BI–ESTÁVEL) 220V P/REVEZAMENTO
AUTOMATICO DAS BOMBAS
AJUSTE DE REVEZAMENTO EM 24 HORAS.
CS1–CHAVE SELETORA MANUAL/AUTOM./DESLIGA
#–BORNES
A–AUTOMÁTICO
M–MANUAL
D–DESLIGADO

Nº405T-SO

Nº	MODIFICAÇÕES	APROVAÇÃO	DATA	APROVAÇÃO	DATA	OBSERVAÇÕES	DESENHOS DE REFERENCIA	Nº	APROVAÇÃO	DATA
		AUTOR DO PROJETO		FDE					FDE	

	CÓD./COR	PENA EXPESS.
1.	VERDE	0,25
2.	AMARELO	0,25
3.	VERMELHO	0,50
4.	AZUL	0,50
5.	BRANCO	0,25
6.	BLUE	0,25
7.	WHITE	0,10

IMPLANTADO POR:
sbr11
engenharia e projetos ltda
Escritório de Projetos São Paulo
Avenida Angélica n.1.814 conj.101 SAMPA CEP.01227-002
São Paulo SP Brasil – (011)3661-0200 fax – (011)3661-9103
CNJ.01.183.411/0001-09 CREA-SP 1.134
engenheiro responsável: Cícero Jr. DA SILVA CREA-SP 060.172.966-0

REVISADO EM 2013 POR:
sbr11
Responsável Eng.º Francisco Nogueira Horizonte.
CREA: 0601707071
Avenida Angélica nº 1.814, sala 1121, 11º andar.
CEP 01228-200 | São Paulo |
www.sbr11.com.br (+55) 11 | 11 3661-9103
jacob@sbr11.com.br

PROJETO ORIGINAL (ANO 2007):
edison h hiroyama
escritório aberto de arquitetura
crea 0006113859 crea.emp-0803188
rua aurlana rodrigues 42 cj.33 04746.000 santo amaro
T 11 5686.7723 escritorio_aberto@terra.com.br

FDE
FUNDAÇÃO PARA O DESENVOLVIMENTO DA EDUCAÇÃO

FUNDAÇÃO PARA O DESENVOLVIMENTO DA EDUCAÇÃO – FDE

ESCOLA – NOME/LOCAL: TERRENO STA ANGELINA / JARDIM IPANEMA – SÃO CARLOS			CÓDIGO 0 6 9 4 1 3 8
INTERVENÇÃO: OBRA NOVA COM 8 SALAS DE AULA			Nº LOTE 01
ETAPA/ÁREA TÉCNICA: PROJETO EXECUTIVO DE ELÉTRICA	TIPO PROJETO: PRE–MOLD.	DATA: SET./2015	ETAPA/ÁREA TÉCNICA: PE–ELE
CONTEÚDO: RESERVATÓRIO/DIAGRAMAS DO QF–BR/QF–BI/QF–AP/AAP		ESCALA: S/ESC.	FOLHA: 06/07 REVISÃO: 00

0694138_01LPE000600_02